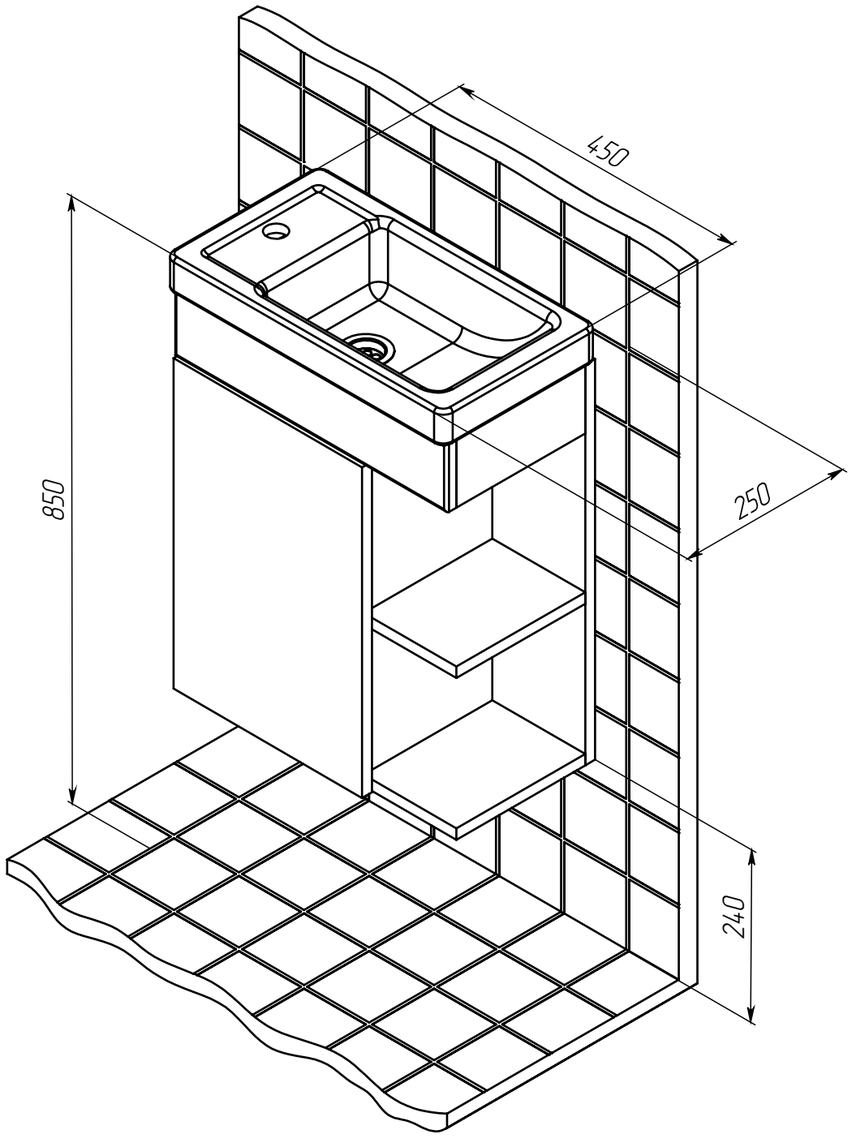
450
850
250
240

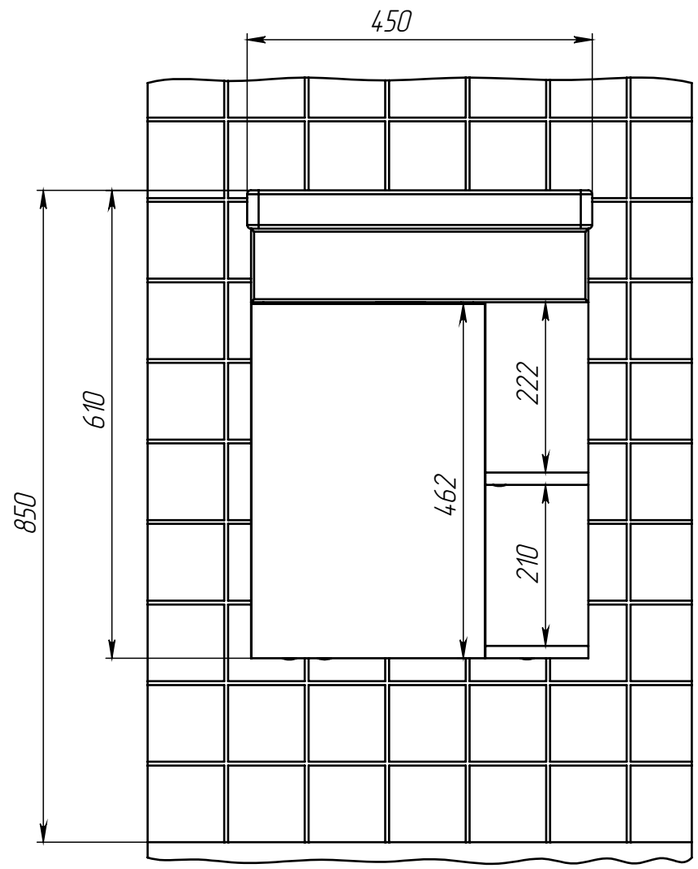
450
850
610
222
462
210

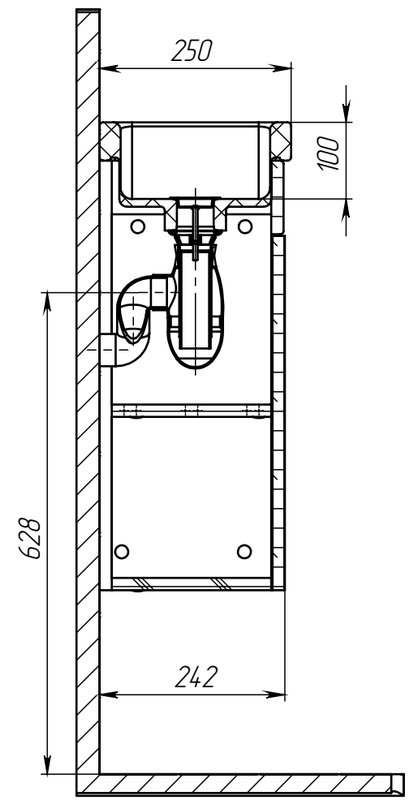
250
100
628
242

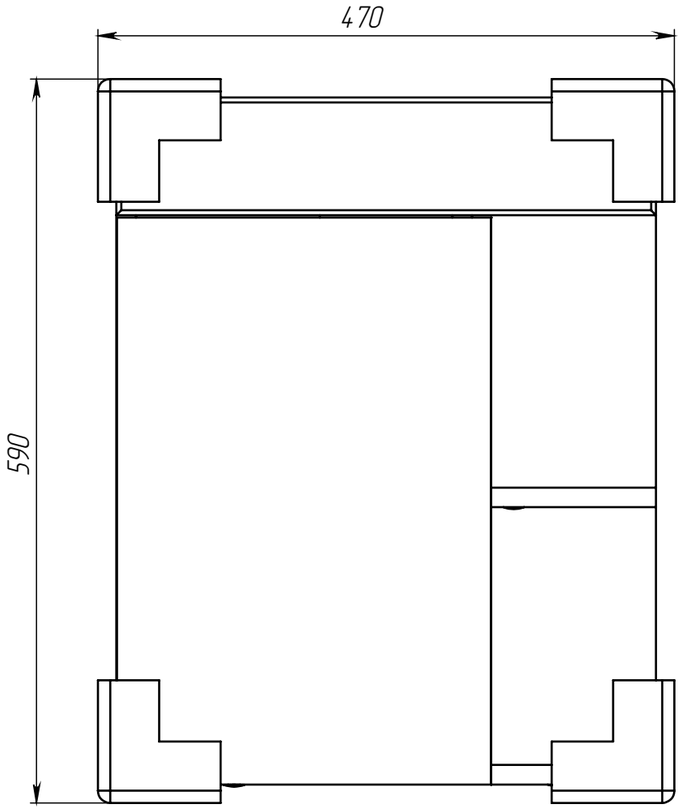

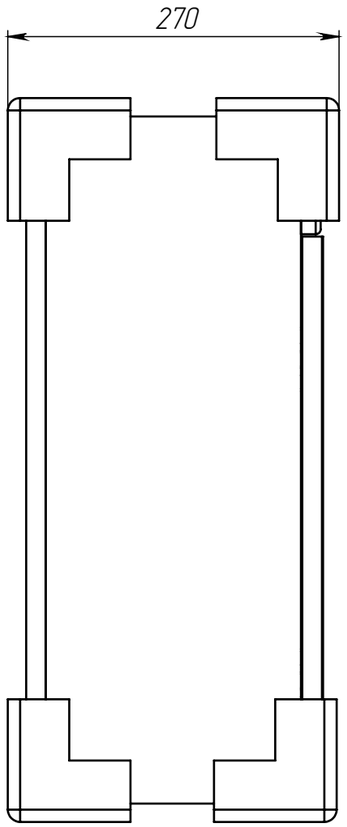

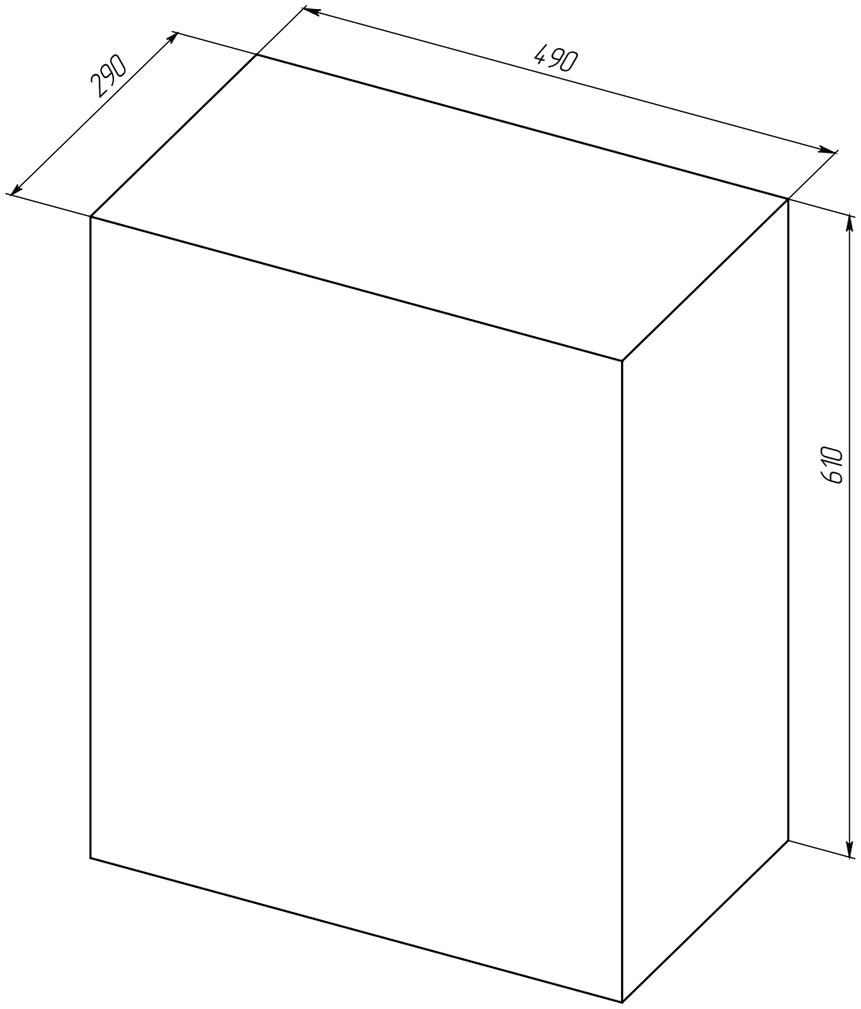

Габариты в упакованном виде